Academy
wij zijn transdev

Instructieboekje VDL Citea LF 122

Deze brochure is een uitgave van de Academy. Niets uit deze uitgave mag worden verveelvoudigd of worden aangepast zonder toestemming van de Academy.

Versie: April 2023 (v.1)
Heb je vragen of opmerkingen neem dan contact met ons op.

Contactgegevens Academy
Waarderweg 48
2031 BP Haarlem
088-6255800
www.academyconnexxion.nl
academy@transdev.nl

Algemene technische gegevens

Merk	VDL
Type	Citea LF 122
Motor	AxTrax AVE Electric Portal Axle
Vermogen / Koppel	2x 11.000 Nm
Emissie	Zero emissie bus
Automaat	DNR

Overige gegevens

Aantal zitplaatsen	34 + 2
Aantal staanplaatsen	71
Rolstoelplaatsen	1
Snelheidsbegrenzer	80 km/h

Remsysteem

EBS-systeemdruk

Remmen

- Halterem / Hill holder /
- EBS WABCO (ABS +ASR)
- Parkeerrem (ook noodrem)

Maten en gewichten

Lengte	12.200 mm
Breedte	2.550 mm
Hoogte incl. dakunit	3.190 mm
Wielbasis	6.350 mm
Vooroverbouw	2.600 mm
Achteroverbouw	3.250 mm
Draaicirkel	21.830 mm
Max. as last vooras	8.000 kg
Max. as last achteras	11.500 kg
Max. totaal gewicht	19.500 kg
Ledig gewicht	ca. 9.700 kg

HV accu's

Aantal	30
Capaciteit	306 kWh
Spanning	666 V

Boordaccu's

Aantal	2x
Totaal	24 V

Overzicht Pictogrammen 1

DISPLAYMELDINGEN

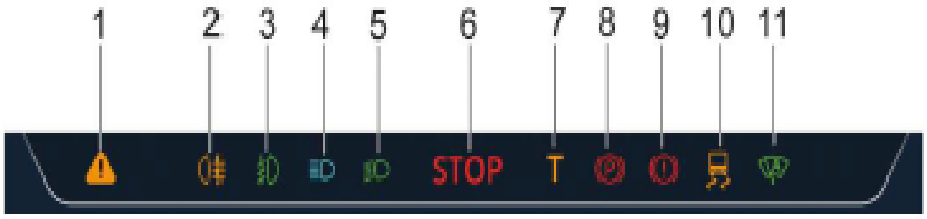

Waarschuwingsindicatoren					
1.	Waarschuwingsherinnering	5.	Dimlicht	9.	Storing pneumatisch remsysteem
2.	Mistlamp(en) achter	6.	Centrale rode waarschuwing	10.	ASR
3.	N.v.t.	7.	Tachograaf	11.	Automatische ruitenwisserinstallatie
4.	Grootlicht	8.	Parkeerrem		

Overzicht Pictogrammen 2

Prio 3 meldingen					
	AVAS uitgeschakeld		Buitenverlichting deuren uitgeschakeld		Achteruitrijzoemer uitgeschakeld
	Halte-aanvraag mindervalide		Snelheidsbegrenzer actief		Vorstwaarschuwing
	Halte-aanvraag minder valide niet actief	24/230	230 V voeding actief		Laadinstallatie verbonden
	Kinderwagen stopverzoek uitgeschakeld		Stop verzoek voordeur		Pantograaf in laadpositie
	Halte-aanvraag kinderwagen		Stop verzoek middendeur		Pantograaf omhoog (koppelen)
	Halte-aanvraag minder mobiel persoon		Stop verzoek achterdeur		Pantograaf omlaag (ontkoppelen)
	Halte-aanvraag voordeur		Halterem actief		Deur open tijdens rijden
	Halte-aanvraag middendeur		Rolstoeloprijplaat uitgeklapt		Deuren vrijgegeven
	Halte-aanvraag middendeur achterwagen		Automatisch knielen actief		20:00 schakeling actief
	Halte-aanvraag achterdeur		Automatisch knielen uitgeschakeld		Accuklep open
	Halte-aanvraag uitgeschakeld		Luchtvering niet op rijniveau		Achterklep open
	Geluid halte-aanvraag uitgeschakeld		Voorruit verwarming actief		Zijklep open
	Gordel omdoen	HVAC	Klimaatsysteem ingeschakeld		

Overzicht Pictogrammen 3

Prio 2 meldingen					
	Accuklep open		Waarschuwing remvoering slijtage		Waarschuwing halterem
	Achterklep open		Waarschuwing isolatie		Halterem uitgeschakeld
	Zijklep open		Waarschuwing camerasysteem		Waarschuwing stuurbekrachtiging
	Batterij laadsysteem defect		Koelvloeistofniveau elektronica laag		Stuurolieniveau laag
	Batterijspanning laag		Koelvloeistofniveau HV-systeem laag		Vermogen reductie actief
	Verminderde batterijcapaciteit		Koelvloeistofniveau HVAC lag		Waarschuwing elektrische aandrijving
	Waarschuwing tractiebatterij		Koelvloeistofniveau electronica storing		Waarschuwing gaspedaal
	SOC tractiebatterij laag		Koelvloeistofniveau HV-batterij storing		Noodhamer verwijderd
	BSD waarschuwing		Storing koelvloeistofniveau HVAC		Voertuig controller waarschuwing
	Waarschuwing deur		Waarschuwing koelventilator		Waarschuwing CAN communicatie
	Deur geforceerd sluiten		Temperatuur luchtcompressor		HV controller waarschuwing
	EBS-waarschuwing		Luchtdruk hoog		Waarschuwing koeling HV-systeem
	Storing verlichting	ECAS	Waarschuwing luchtvering		Pantograaf niet in rustpositie
	Activeer handrem en schakel bus in N!	ECAS	ECAS service mode actief		Ruitenwissersysteem storing
	Ruitensproeiervloeistof	HVAC	Waarschuwing klimaatsysteem		Waarschuwing sensor verlichting
	Inklembeveiliging deur x defect	HVAC	Waarschuwing airco		

Overzicht Pictogrammen 4

Prio 1 meldingen					
ECAS	ECAS storing		Storing keeling HV systeem	EBS	EBS storing
	Storing stuurbekrachtiging		Voertuig controller storing		Storing elektrische aandrijving
	Gordel omdoen		Voertuig functie controller storing		Storing gaspedaal
	SOC-tractiebatterij te laag		Koelvloeistofniveau te laag		Temperatuur motorruimte te hoog
	Storing koeling tractiebatterij		Accuklep open	P	Temperatuur luchtdrukcompressor te hoog
	Storing tractiebatterij		Achterklep open	P	Storing luchtdruk-compressor
	Laadsysteem batterijdefect		Zijklep open	P	Luchtdruk nevenverbruikers te laag
	Noodstop hoogspanning geactiveerd		Laadstoring	P	Externe luchtleiding
	HV controller storing		Storing remsysteem		FCW actief

De centrale rode waarschuwings-indicator wordt zichtbaar als er een Prio1 melding (rood) actief is.

STOP

Het hoofddisplay in combinatie met het linker- en rechter scherm toont meer informatie over de melding.

⚠ **Indien een rode waarschuwingsmelding oplicht, breng het voertuig zo spoedig mogelijk op een veilige plaats tot stilstand en schakel het voertuig uit! Lees de waarschuwingstekst bij de beschrijving van de symbolen.**

VDL ADAS-systemen

Blind Spot Detection

Deze functie informeert de bestuurder via visuele en auditieve waarschuwingen op het EPIC-dashboard (zie de afbeelding hieronder voor een voorbeeld van de gele waarschuwing). BSD is momenteel in ontwikkeling. Dit document wordt bijgewerkt wanneer de exacte informatie en het symbool bekend zijn.

Afbeelding 3 BSD geeft een gele waarschuwing op het EPIC-dashboard.

Het BSD-informatiesysteem is ook beschikbaar voor de LF-181. Voor deze trailer wordt filtering van de radargegevens geïmplementeerd.

BSD is gebaseerd op een dubbele radar aan de zijkant. De radars bevinden zich in de rechterzijrand, net achter de vooras (zie de onderstaande afbeelding). Het gezichtsveld en de maximale afstand waarop objecten/wegmarkeringen kunnen worden gedetecteerd, zijn afhankelijk van het weer en de conditie van de weg. Elke radar heeft een gezichtsveld van 150° en kan objecten detecteren tot een afstand van 65 meter (±10%). Daardoor kunnen beide radars samen het volledige zijaanzicht van 180° overzien.

Afbeelding 4 Positie van de dubbele radar in rechterzijwand, achter de vooras.

VDL ADAS-systemen
Blind Spot Detection

In dit document vindt u een beschrijving van de functies die in de VDL Citea Electric zijn geïntegreerd met betrekking tot het **B**lind **S**pot **D**etection-systeem (**BSD**).

Inleiding

VDL wil bijdragen aan de langetermijndoelstelling van de EU om tegen 2050 het aantal dodelijke verkeersslachtoffers en ernstig letsel tot bijna nul terug te brengen ("Vision Zero") door verschillende systemen voor bestuurdersondersteuning in onze touringcars en stadsbussen te introduceren. Deze systemen lopen uiteen van het bewaken van de bandenspanning om veilig rijden te garanderen tot actieve veiligheidssystemen die een mogelijk onveilige situatie kunnen voorkomen. BSD is een van die systemen. Het doel van BSD is de bestuurder te waarschuwen wanneer een voetganger of fietser zich in een bocht, in de dode hoek van het voertuig bevindt. Bovendien wordt er een waarschuwing gegeven wanneer de bestuurder naar een andere rijstrook wil gaan, maar de naastgelegen rijstrook (nog) bezet is.

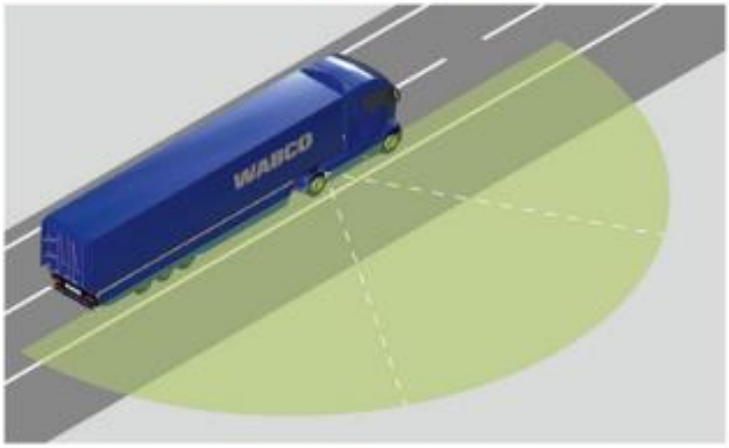

Afbeelding 1 Gecombineerd gezichtsveld van het dubbele radarsysteem.

BSD-functies:

BSD is alleen beschikbaar voor de rechterkant van de bus (implementatie uitsluitend in de rechterzijwand). Binnen het BSD-systeem onderscheiden we twee verschillende systemen:

1. Waarschuwing bij bocht (detectie van voetgangers en fietsers): Waarschuwt de bestuurder wanneer een voetganger en/of fietser zich in de dode hoek van het voertuig bevindt terwijl de bestuurder op het punt staat een bocht te nemen of van rijstrook te wisselen
2. Waarschuwing bij rijstrookwissel: Waarschuwt de bestuurder wanneer het voertuig op het punt staat de wegmarkeringen over te steken terwijl de naastgelegen rijstrook niet vrij is

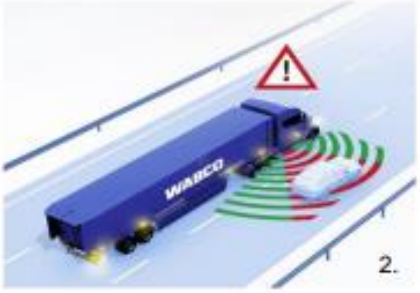

Afbeelding 2.1 Waarschuwing bij bocht en Afbeelding 2.2 Waarschuwing bij het veranderen van rijstrook.

VDL ADAS-systemen
Forward Collision Warning

In dit document vindt u een beschrijving van de functies die in de VDL Citea Electric zijn geïntegreerd met betrekking tot het **F**orward **C**ollision **W**arning-systeem (**FCW**).

Inleiding

VDL wil bijdragen aan de langetermijndoelstelling van de EU om tegen 2050 het aantal dodelijke verkeersslachtoffers en ernstig letsel tot bijna nul terug te brengen ("Vision Zero") door verschillende systemen voor bestuurdersondersteuning in onze (stads)bussen te introduceren. Deze systemen lopen uiteen van het bewaken van de bandenspanning om veilig rijden te garanderen tot actieve veiligheidssystemen die een mogelijk onveilige situatie kunnen voorkomen. FCW is een van deze systemen. Het doel ervan is de bestuurder te waarschuwen als het voertuig op het punt staat in botsing te komen met een ander object in zijn pad.

Afbeelding 1 Gecombineerd gezichtsveld van de camera (rood) en radar (wit).

FCW-functies:

FCW waarschuwt de bestuurder wanneer het voertuig op het punt staat in aanrijding te komen met bewegende of stilstaande objecten die zich in het voorspelde rijpad van het voertuig bevinden. Het systeem beoordeelt of er een kritieke situatie ontstaat waarbij een frontale botsing onvermijdelijk is[1].

FCW voorspelt de beweging van zowel de bus als van andere voertuigen/naderende objecten. Het systeem waarschuwt voor een aanrijding, dat de bestuurder hard moet remmen om een dreigende botsing te voorkomen, rekening houdend met de gemiddelde reactietijd van de bestuurder en de remmogelijkheden van de bus.

VDL ADAS-systemen
Forward Collision Warning

De functie informeert de bestuurder via visuele en auditieve waarschuwingen op het EPIC-dashboard (zie onderstaand voorbeeld van de rode waarschuwing) in combinatie met een trilling in de bestuurdersstoel, met de bedoeling een mogelijke botsing te voorkomen of de gevolgen te beperken.

Afbeelding 2 FCW geeft een rode waarschuwing op het EPIC-dashboard.

Het FCW-systeem reageert op bewegende objecten (in dezelfde rijrichting), stilstaande objecten en stilstaande objecten. Het FCW-systeem kan niet door de chauffeur worden uitgeschakeld.

FCW is gebaseerd op een dubbele naar voren gerichte camera in combinatie met een naar voren gerichte radar. Door de toepassing van dubbele lenzen kan een breder gezichtsveld worden gerealiseerd om een hoge betrouwbaarheid en minder vals-positieve waarschuwingen te garanderen. De camera's bevinden zich aan de onderkant van de voorruit en de radar bevindt zich achter het ruitenwisserpaneel, boven het logo (zie de onderstaande afbeelding).

Afbeelding 3 Positie van de dubbele naar voren gerichte camera en de naar voren gerichte radar.

VDL ADAS-systemen
Forward Collision Warning

Het gezichtsveld en de maximale afstand waarop objecten/wegmarkeringen kunnen worden gedetecteerd, zijn afhankelijk van het weer en de conditie van de weg. De camera's hebben een gezichtsveld van 150° en kunnen voertuigen op een afstand tot 110 meter (±10%) en kwetsbare weggebruikers (zoals fietsers en voetgangers) op een afstand tot 65 meter (±10%) detecteren. De radar heeft een gezichtsveld van 70° en kan voertuigen op een afstand tot 180 meter (±10%) en kwetsbare weggebruikers tot 55 meter (±10%) detecteren.

Het FCW-systeem combineert de informatie van de camera en de radar om te bepalen of er een waarschuwing moet worden gegenereerd. Het systeem kan objecten detecteren zoals:

- Voertuigen
- Kwetsbare weggebruikers (fietsers en voetgangers)
- Rijstroken
- Verkeersborden

Belangrijke gebruiksscenario's voor het FCW-systeem zijn het recht naderen van overstekende voetganger(s) op korte afstand en het recht naderen van bewegende en stilstaande doelen (kan een fiets of een ander voertuig zijn). De activeringsvoorwaarde voor het FCW-systeem is de tijd tot botsing (Time To Collision, TTC). Op basis van het type gedetecteerd object (bv. een ander voertuig, een kwetsbare weggebruiker, of) wordt voor verschillende TTC's een FCW-waarschuwing afgegeven. De bestuurder kan de FCW-waarschuwing negeren door het accelaratiepedaal te gebruiken.

Overzicht

Chauffeursomgeving

A. Bedieningspaneel linksboven
B. Bedieningspaneel rechtsboven
C. Bedieningspaneel linksonder
D. Bedieningspaneel rechtsonder
E. Bedieningsconsole links

1. Noodstop HV-systeem

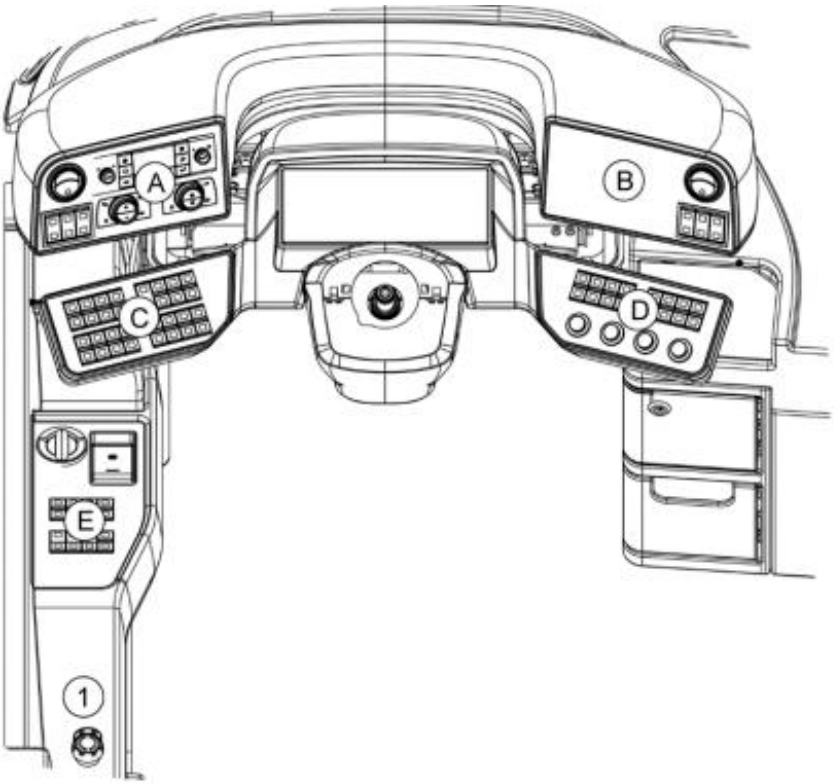

Chauffeursomgeving 1

Bedieningspaneel linksboven

1. Contact
2. Start/stop
3. Klimaatsysteem
4. Interieurverlichting
5. Dimmen +
6. Dimmen –
7. Exterieurverlichting
8. Mistlamp voor
9. Mistlamp achter

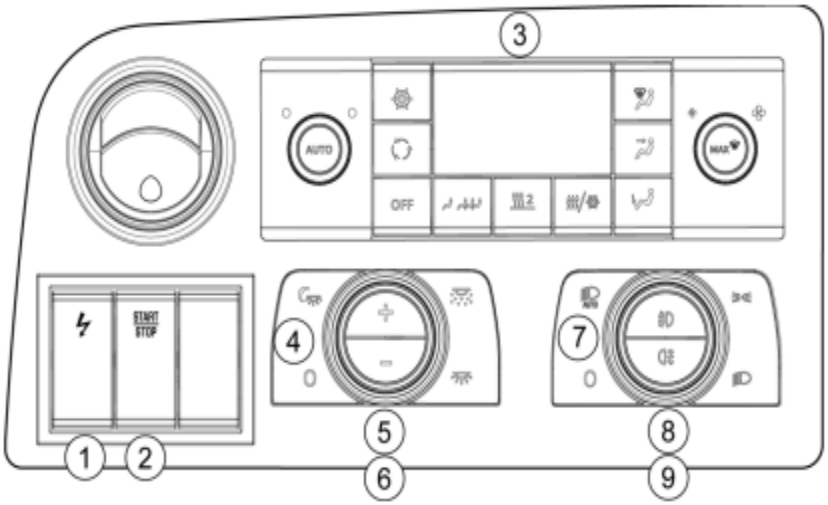

Bedieningspaneel linksonder

1. Verlichting,cabine
2. Verlichting chauffeur
3. Sfeerverlichitng
4. Rolgordijn
5. Dag/nachtmodus CMS
6. Stuurkolomverstelling
7. Stuurwielverstelling
8. Trambel

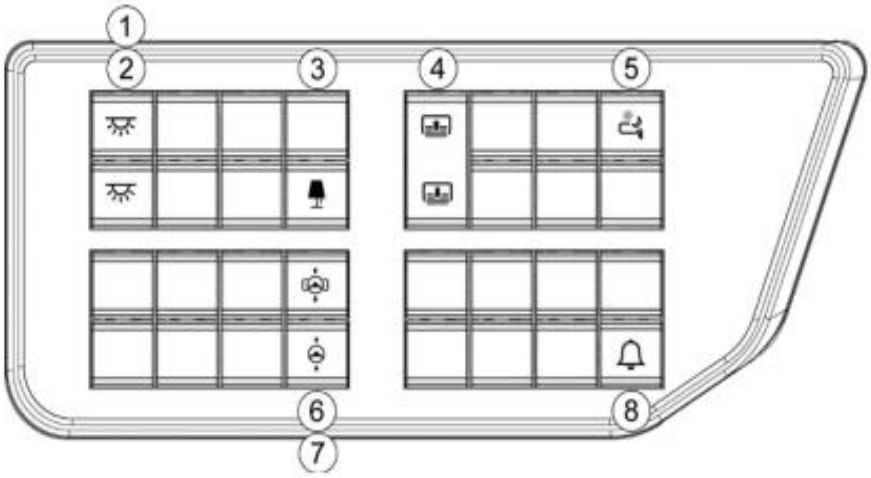

Chauffeursomgeving 2
Klimaatbedieningspaneel

Bedieningspaneel

1. Temperatuurinstelling
2. Airconditioning
3. Luchtrecirculatie
4. Display
5. Instellen luchtverdeling
6. Draairing ventilatorsnelheid
7. Ontdooien/ontwasemen
8. Ontvochtigen (reheat-functie)
9. Voorverwarmer
10. Compartimentkeuze (optioneel)
11. Klimaatregeling passagiers uit (optioneel)
12. Automatische modus ventilator

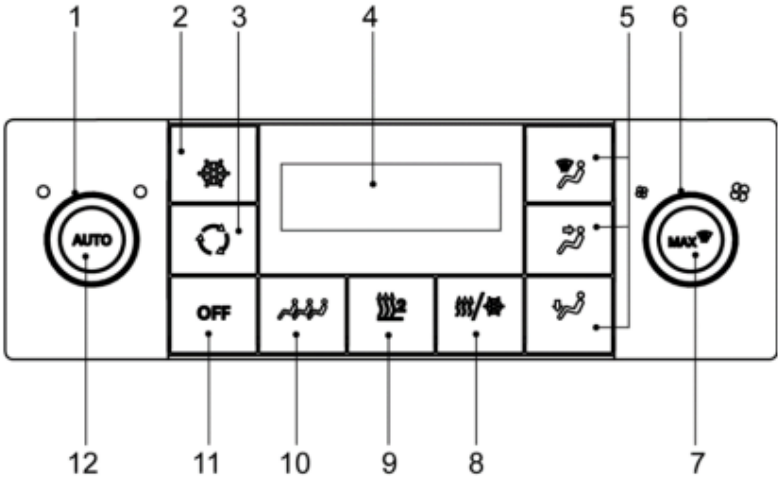

Display

Scherm chauffeurscompartiment

1. Indicatie chauffeurscompartiment
2. Temperatuurinstelling chauffeurscompartiment
3. Ventilatorsnelheid chauffeurscompartiment. Deze wordt alleen weergegeven bij handmatige bediening van de ventilatorsnelheid d.m.v. draairing

Scherm passagierscompartiment

4. Indicatie passagierscompartiment
5. Temperatuurinstelling passagierscompartiment

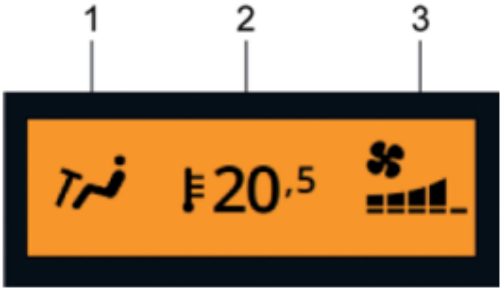

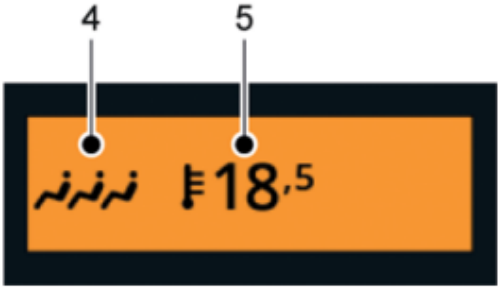

Chauffeursomgeving 3

Bedieningspaneel rechtsboven

1. Alarmlichten
2. Poetsverlichting

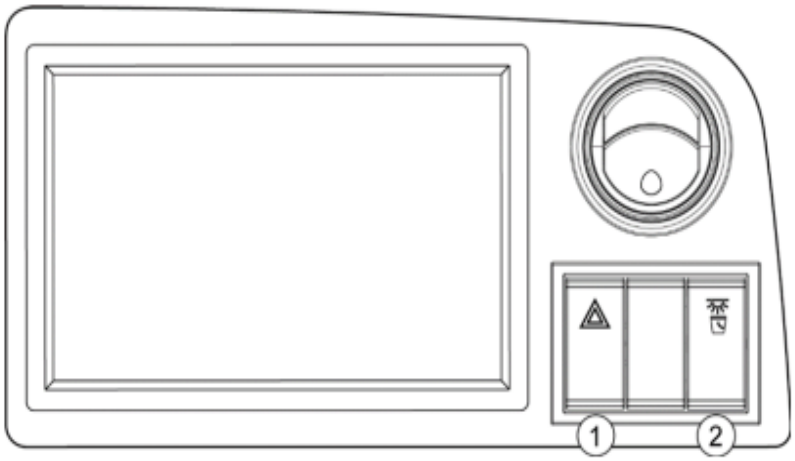

Bedieningspaneel rechtsonder

1. Halteaanvraag, reset
2. Halteaanvraag rolstoel, uit
3. Rijniveau instellen
4. Heffen rondom
5. Knielen recht
6. Deur 1, 2, 3
7. Deur 1
8. Deur 2
9. Deur 3

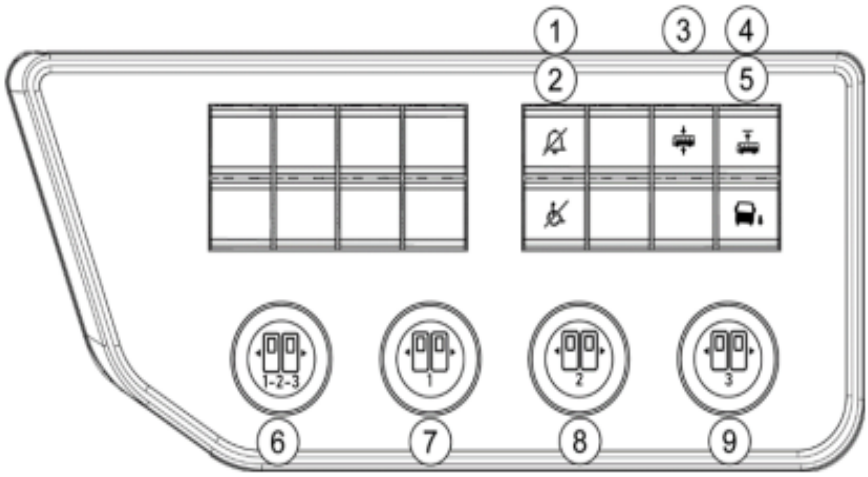

Chauffeursomgeving 3

Bedieningsconsole links

1. DNR rijkeuzeschakelaar
2. Parkeerrem
3. Halterem, uit
4. Pantograaf

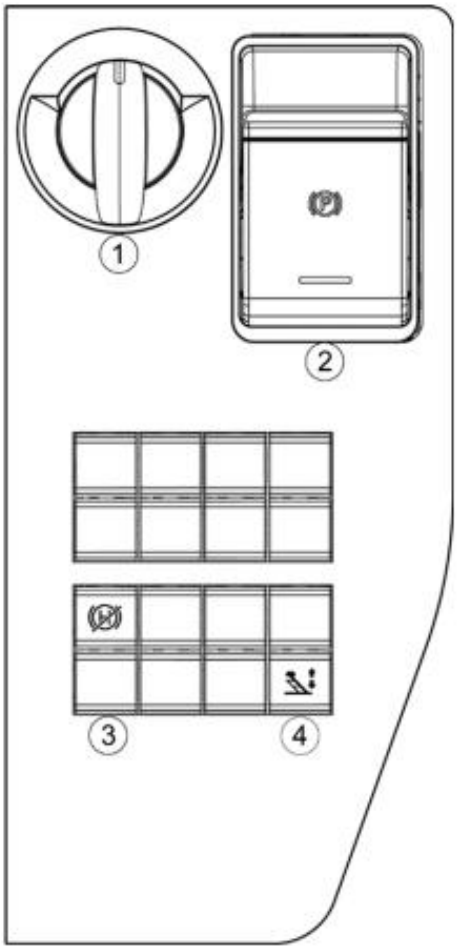

Elektrische parkeerrem bediening

ILHh0695

De elektrisch parkeerrem wordt gebruikt om het voertuig in stilstand te houden op hellingen en vlakke wegen.

De parkeerrem werkt op de wielen van de aangedreven as, sleepas en bij gelede bussen ook op de wielen van de middenas.

Na het starten van het voertuig dient eerst voldoende luchtdrukvoorraad te worden opgebouwd, totdat de remmen worden vrijgegeven.

In kritische situaties, zoals bij het uitvallen van de bedrijfsrem, kan men met de parkeerrem een handmatige noodremming uitvoeren om het voertuig af te remmen of tot stilstand te brengen. Het ABS is in dit geval buiten werking.

Inschakelen in een noodsituatie

1. Trek de schakelaar omhoog en houd deze vast.

De elektrische parkeerrem blijft het voertuig afremmen totdat u de schakelaar loslaat.

De rode waarschuwingsindicator op het dashboarddisplay gaat branden wanneer u de elektrische parkeerrem gebruikt in een noodsituatie.

Tijdens de handmatige noodremming door de parkeerrem werken de remkrachten alleen op de wielen van de aangedreven as, sleepas en bij gelede bussen ook op de wielen van de middenas. Het ABS is niet actief, waardoor verhoogd slipgevaar bestaat.

Noodknop HV stysteem

Noodstop HV-systeem

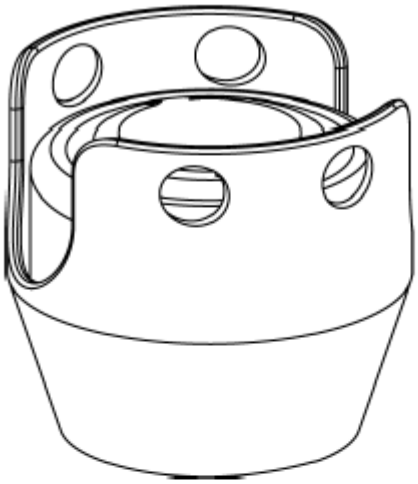

ILAh2425

Met deze noodstop drukknop kan men het HV-systeem uitschakelen.

Indien de drukknop bediend wordt tijdens het rijden:

- Schakelt het HV-systeem pas uit als het voertuig stilstaat.
- Tot het voertuig stilstaat klinkt een zoemer.
- De waarschuwingslichten en interieurverlichting gaan automatisch aan.
- De deuren kunnen geopend worden d. m.v. de noodbedieningsknoppen bij de deuren.

  Optioneel worden de deuren bij stilstand automatisch ontlucht.

Veiligheidsvoorzieningen Hulpmiddelen en Noodprocedure

Brandblusser

ILAk0184

De brandblusser bevindt zich achter een paneel onder de betaaltafel van het chauffeurscompartiment. Optioneel zijn meerdere brandblussers en andere locaties mogelijk.

De locatie wordt aangegeven met een pictogram.

Haak oprijplaat

De haak om de oprijplaat uit te klappen bevindt zich achter de chauffeursstoel.

Noodhamers

In geval van nood kan gebruik worden gemaakt van een noodhamer om b.v. een ruit in te slaan of een veiligheidsgordel door te snijden.

De noodhamers bevinden zich op de raamstijlen of op de dakkanalen.

Verbreek de verzegeling en sla met de scherpe punt:

- Op de aangegeven plaats, tegen de ruit.

  Volg hierbij de aanwijzingen op de sticker.

Veiligheidsvoorzieningen Hulpmiddelen en Noodprocedure

EHBO-set

Verzeker u ervan dat u steeds in het bezit bent van een EHBO-set.

De locatie wordt aangegeven met een pictogram.

Noodpakket

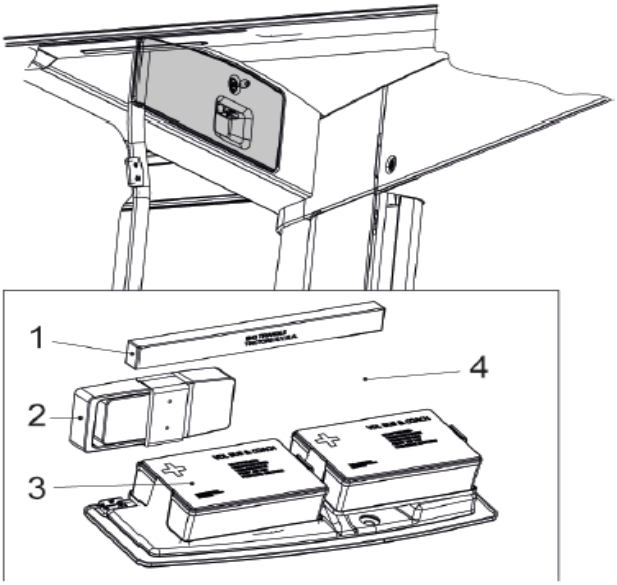

ILAz0617

Het noodpakket bevindt zich achter een klep in de B-stijl boven het gangpad. Optioneel zijn andere locaties mogelijk.

Procedure aandrijflijn uitschakelen in geval van nood (door de chauffeur)

Voer deze procedure alleen uit in geval van nood.

1. Parkeer het voertuig, schakel de rijkeuzeschakelaar in ‘N’ (neutraal) in en schakel de handrem in.
2. Schakel de elektrische aandrijflijn uit met de start/stop-schakelaar.
3. Schakel de contactschakelaar uit, het dashboarddisplay wordt zwart.
4. Druk de HV-noodstop op het linker bedieningsconsole in en neem contact op met de werkplaats.

   Om contact met restspanningen te vermijden: wacht 15 minuten.
5. De volledige Spanningsloos procedure kaart is terug te vinden op de VDL Bus & Coach Information Portal.

   De Spanningsloos procedure moet uitgevoerd worden door een vakbekwaam persoon.

Rijden met een elektrische autobus

De volgende aanbevelingen zorgen voor een lager verbruik zonder dat de prestaties van het voertuig worden beïnvloed:

- Gebruik de normale economische rijtechnieken om maximaal van het systeem te profiteren.
- Anticipeer op het verkeer en andere situaties, voorkom hard accelereren en abrupt of laat remmen;
- Laat het stroompedaal op tijd los en laat het voertuig uitrollen om gebruik te maken van het regeneratief remeffect;
- In het eerste gedeelte van de slag van het rempedaal wordt het regeneratief remeffect proportioneel verhoogd. Hierdoor remt het voertuig steeds meer af en wordt er meer energie naar de batterij teruggevoerd.
- Probeer om de bedrijfsrem zo min mogelijk te gebruiken, behalve om het voertuig helemaal tot stilstand te brengen;
- Houd de voertuigsnelheid zo constant mogelijk. Een constante snelheid heeft een positief effect op het verbruik;
- Houd voldoende afstand tot de voorligger.
- Een hoge snelheid vermindert de actieradius van het voertuig.

- Geef op een helling geen elektra bij: houd het stroompedaal bij voorkeur in dezelfde stand.
- Rijd niet door als het water op het wegdek hoger staat dan de onderrand van de velgen.

Geluid

Elektrische voertuigen zijn bijzonder stil. Weggebruikers zijn niet nog niet gewend. Voor hen is het moeilijk om te horen of het voertuig in beweging is. Houd hier rekening mee, vooral wanneer je in de stad rijdt of tijdens manoeuvres. Maak gebruik van de voetgangersbel!

Camera Spiegels

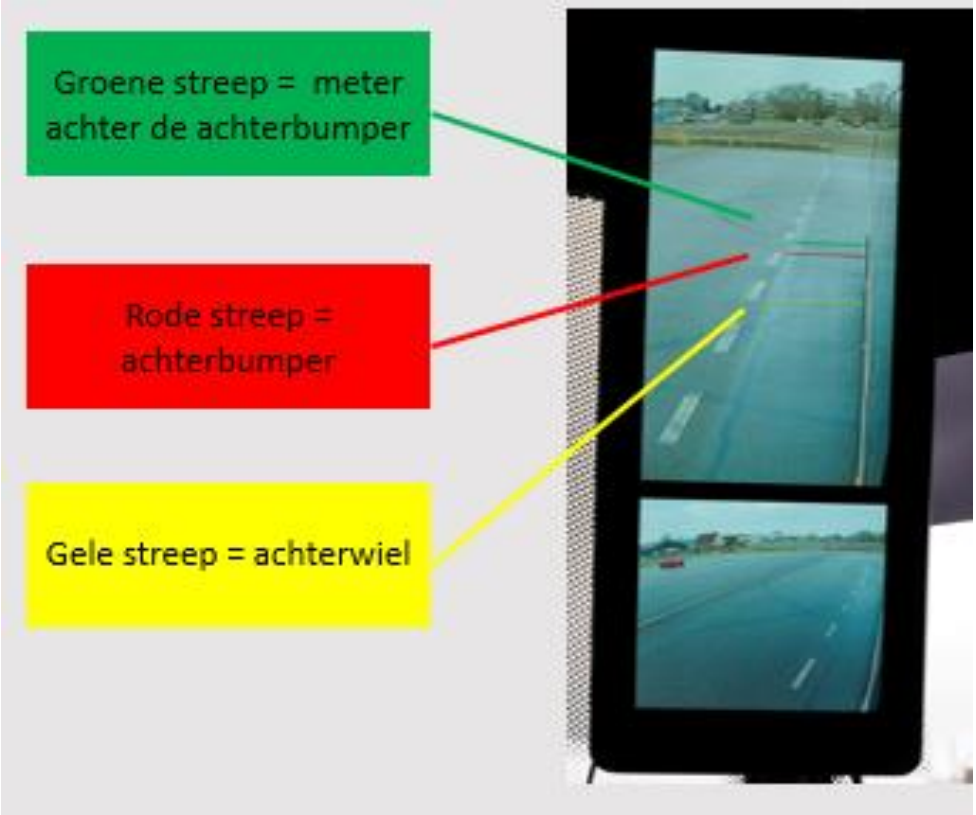

Camera monitor systeem (CMS)

Het voertuig kan in plaats van de standaard buitenspiegels uitgerust zijn met een High Definition (HD)-camera monitor systeem.

Vooraan aan beide zijden van het voertuig zijn de HD-camera's gemonteerd.

Het camera monitor systeem is actief zodra het contact van het voertuig is ingeschakeld.

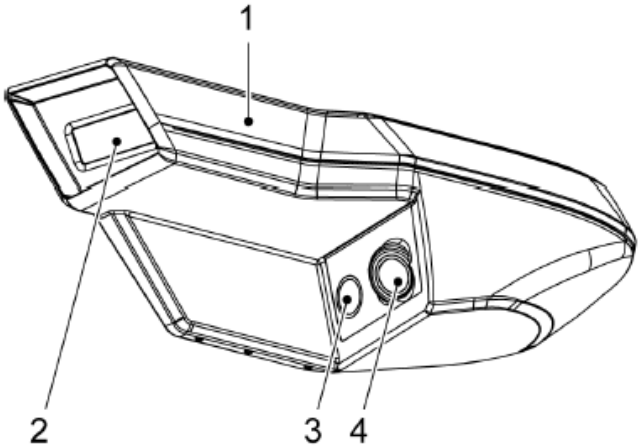

ILAa0111

1	Camerabehuizing
2	Infra Red-LEDs
3	Camera groothoekscherm
4	Camera hoofdscherm

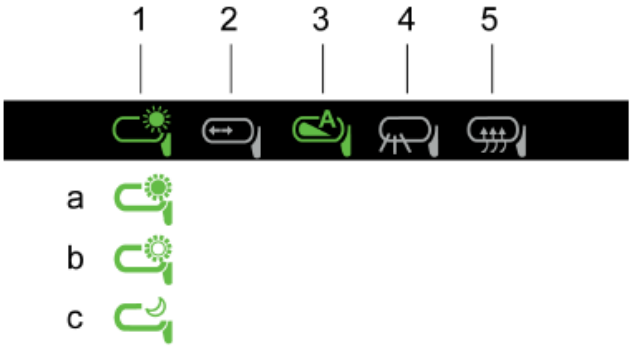

ILAa0069

De statusbalk toont middels een aantal iconen de systeeminstellingen.

Groene iconen tonen een actieve instellingen, grijze iconen tonen een niet actieve instelling, rode iconen tonen een storing.

De statusbalk in de monitor bevat de volgende iconen:

1. Camera-mode
   Beschikbare instellingen voor de chauffeur:
   1.1. Dag-mode
   1.2. Schemering-mode
   1.3. Nacht-mode
2. Camera-offset (niet van toepassing)
3. Helderheid monitor (automatisch)
4. IR-verlichting wel/niet actief (automatisch)
5. Camera-verwarming aan/uit (automatisch)

Laadinstructie met Pantograaf

<u>Laadproces bij koppelen</u>

a. Bus komt aan op locatie. De voordeur blijft dicht (is voorwaarde zodat de bus niet zakt bij knielen)
b. Bus wordt in de vrij gezet en handrem wordt vergrendeld
c. Bedien de pantograaf door op de knop op het dashboard (links naast) te drukken
d. Pantograaf gaat omhoog 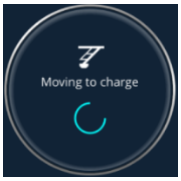

e. Bus gaat initialiseren en vervolgens laden
f. Als er een fout ontstaat tijdens het proces bij punt e, dan komt er een melding op het dashboard en moet het laadproces opnieuw gestart worden.

<u>Laadproces beëindigen</u>

Maak de deur open en stap in de bus. Breng de pantograaf omlaag door op de knop te drukken op het dashboard.

Academy
wij zijn transdev

Instructie ISRI stoel
Type 6860/875

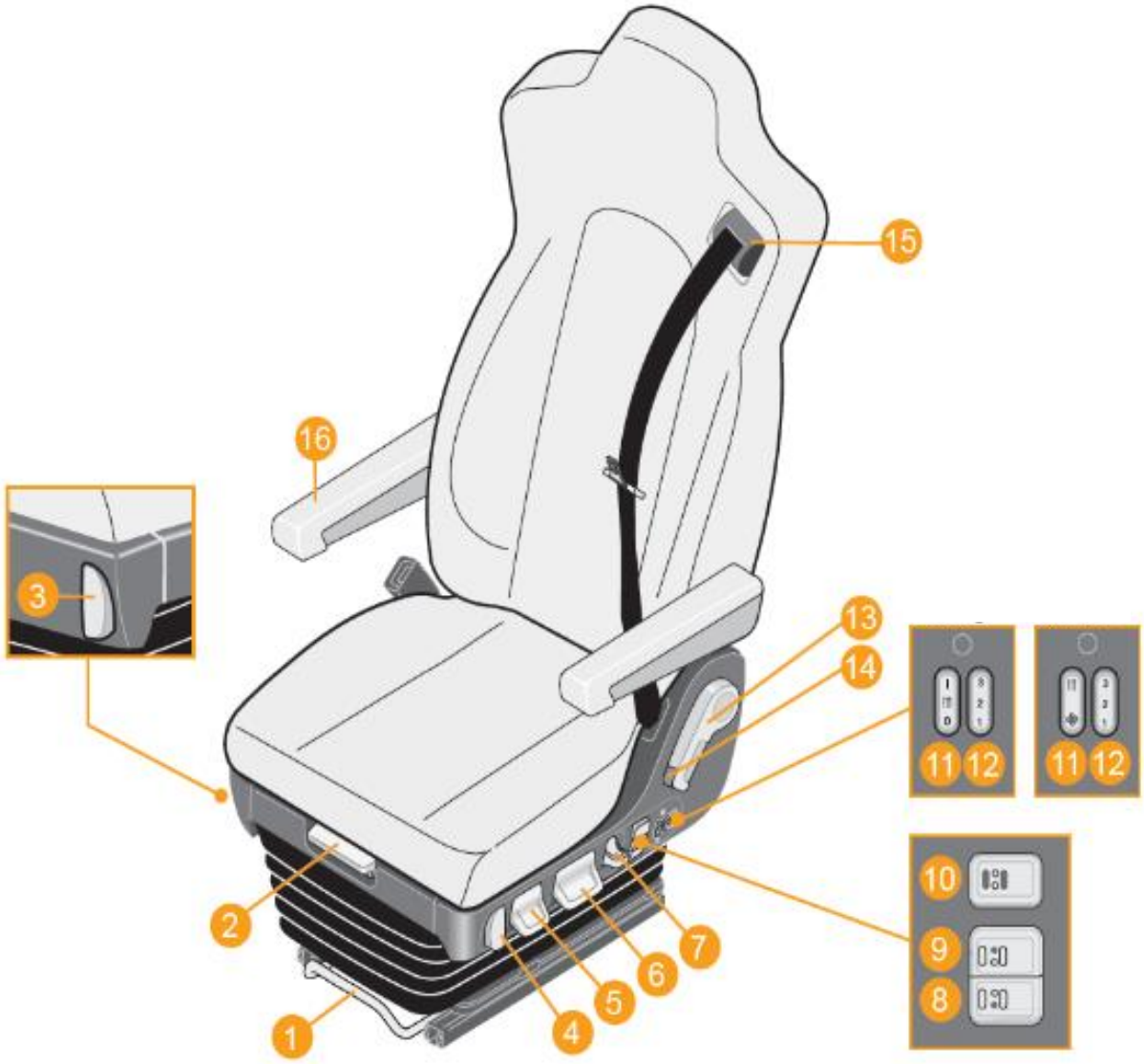

Instructie ISRI stoel

1 Stoelvergrendeling • Vooruit en achteruit	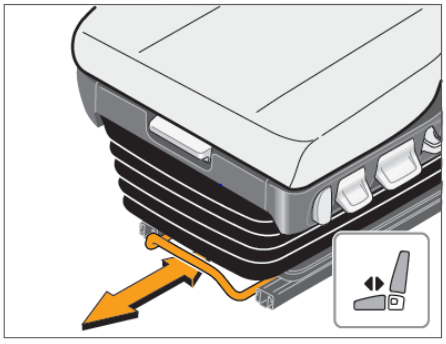
2 Zitting • Vooruit en achteruit	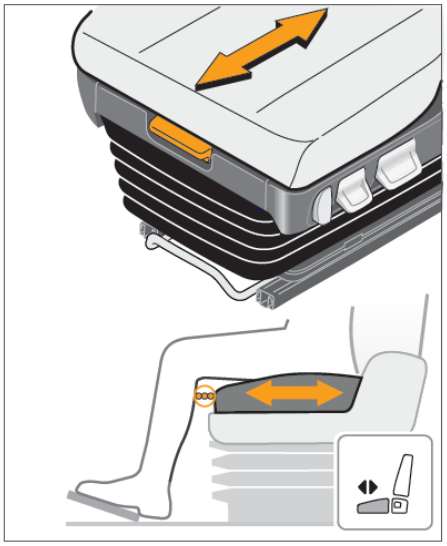
3 Niet van toepassing	
4 Zitting • Omhoog en omlaag plaatsen	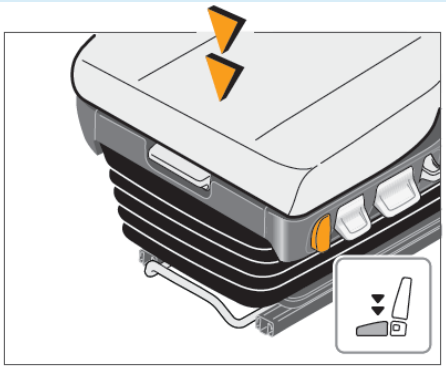

Instructie ISRI stoel

5 Zitting • Kantelen	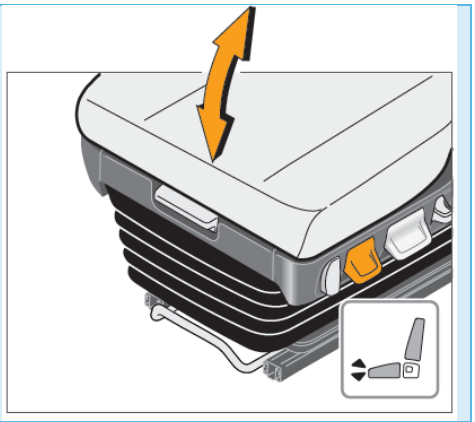
6 Zitting • Hoogte instellen	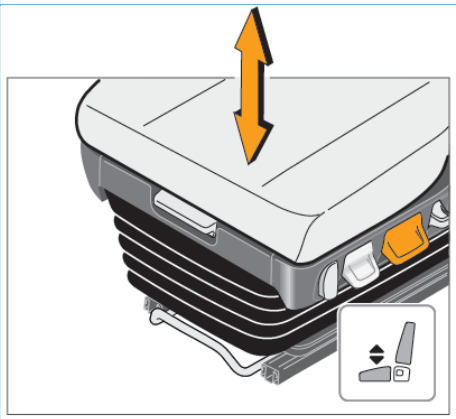
7 Aanpassing demping	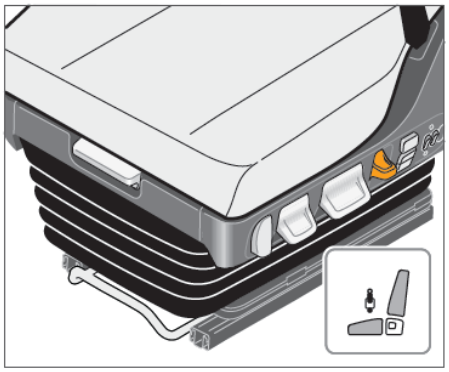
8 Lagere lendensteun	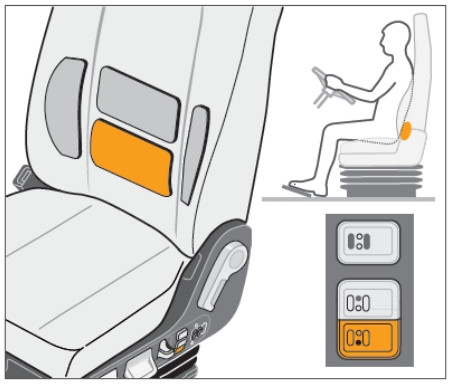

Instructie ISRI stoel

9 Hogere lendensteun	
10 Steun zijkant lichaam	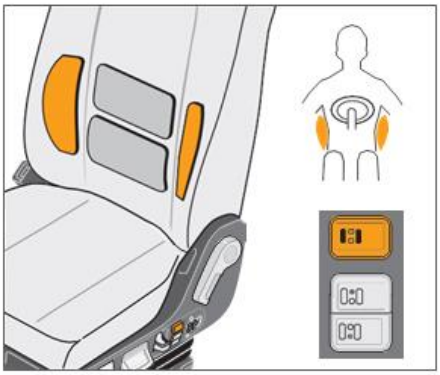
11 Verwarming/airco • 1: verwarming aan • 2: airco aan • midden: alles uit	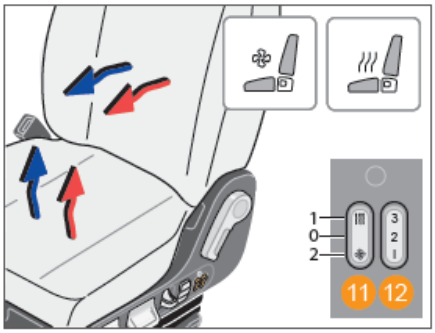
12 Verwarming/airco: • 1: stand 1 • 2: stand 2 • 3: stand 3	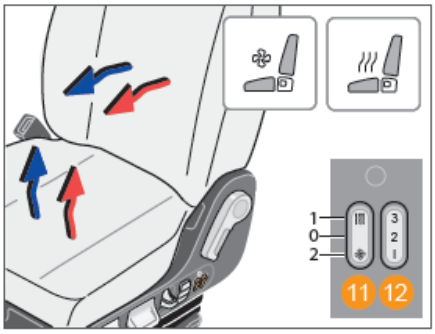

Instructie ISRI stoel

13 Rugleuning afstellen	
14 Bovenrugsteun aanpassen	
15 Niet van toepassing	
16 Armleuningen afstellen	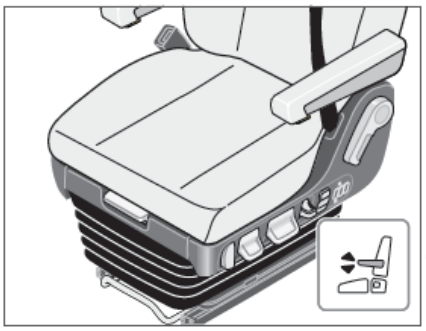

Veiligheidsvoorschriften

- Voer voor ingebruikneming altijd de voorbereidende controles uit.
- Gebruik het voertuig alleen als het zich in een goede staat bevindt. Neem contact op met de werkplaats als het voertuig zich niet in een goede staat bevindt.
- Gebruik het voertuig alleen als alle veiligheidsvoorzieningen in werking zijn.
- Houd u aan de verkeersregels.
- Zorg ervoor dat u goed zit en dat de bedieningselementen bereikbaar zijn voordat u begint te rijden.
- Verstel de stoel of de spiegels niet tijdens het rijden.
- Overschrijd de maximale passagierscapaciteit niet.
- Stop in geval van nood het voertuig en evacueer het voertuig wanneer dat nodig is. Als het mogelijk is, zorg er dan voor dat het voertuig op een veilige locatie staat voor het bergen.
- Neem contact op met de werkplaats als het voertuigdisplay of het bedieningspaneel van de klimaatregeling een waarschuwing of fout aangeeft.

Noodprocedure

In geval van nood geldt de volgende procedure (situatie 1)

1. Zet de bus stil (op een veilige locatie)
2. Zet de bus in “N” (neutraal) en op de handrem
3. Doe alle deuren open
4. Zet de bus uit door middel van de contactschakelaar (2) en dan hoofdschakelaar (1).
5. Licht het ROV in.

Veiligheidsvoorschriften

Aanvullende veiligheidsvoorschriften - ONGEVAL

►	Rijd het voertuig indien mogelijk snel naar een veilige locatie.
►	Stop het voertuig in noodsituaties.
►	Evacueer het voertuig
►	Neem contact op met de hulpdiensten

Aanvullende veiligheidsvoorschriften - BRAND

▶	Rijd het voertuig indien mogelijk snel naar een veilige locatie
▶	Stop het voertuig in noodsituaties en druk de noodknop in.
▶	Zet indien mogelijk de aan/uit-schakelaar in de uit-stand.
▶	Evacueer het voertuig
▶	Indien mogelijk, blus het vuur met de brandblusser
▶	Neem contact op met de hulpdiensten.

Aanvullende veiligheidsvoorschriften – HOOGWATER OP DE WEG

Procedure als het waterpeil hoger is dan 0,25cm

Er bestaat geen gevaar voor elektrische schokken wanneer u de carrosserie of het frame van het voertuig aanraakt wanneer het voertuig in of uit het water is.

►	Rijd het voertuig indien mogelijk snel naar een veilige locatie
►	Stop het voertuig in noodsituaties
►	Evacueer het voertuig
►	Neem contact op met de hulpdiensten

Het voertuig stoppen in noodsituaties

►	Druk op de noodstopknop.
►	Schakel de parkeerrem in.
►	Druk op de schakelknop ‘N’
►	Zet de hoofschakelaar in de uit-stand
►	Druk op de waarschuwingsschakelaar

Einde Dienst afsluitprocedure

Binnenverlichting moet bij uitzetten hoofdschakelaar in stand 1 staan.

Buitenverlichting moet bij uitzetten hoofdschakelaar in stand automatisch staan. Indien één of beiden verkeerd staan blijft verlichting branden en trekken uiteraard de batterij leeg en start de bus de volgende morgen **NIET** meer.

Deze brochure is een uitgave van Academy
Versie: April 2023 (v.1)

Contactgegevens

Waarderweg 48
2031 BP Haarlem

www.academyconnexxion.nl
academy@transdev.nl